Измельчитель Martinater® 700

Функция: измельчение отходов производства, ресторанных отходов и любых других продуктов, пригодных для переработки и/или биогаз индустрии.

Характеристики:

- Работает в тяжелых условиях
- Простой, не требующий сложного техобслуживания дизайн
- Компактность
- Принцип работы молотковой дробилки
- Возможны различные размеры в связи с легкой заменой решеток.
- Специальная секция для случайных материалов

Мощность*: (* зависит от состава сырья)
От 7,5 куб. м /час до 20 куб. м /час

MAVITEC

Измельчитель Martinater® 700

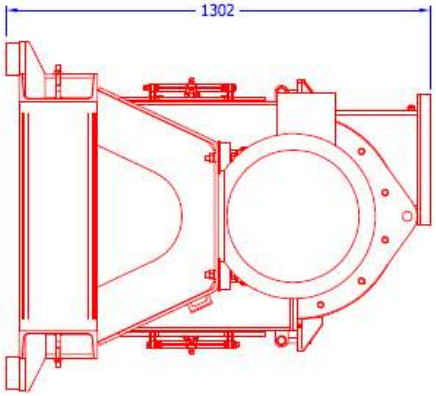

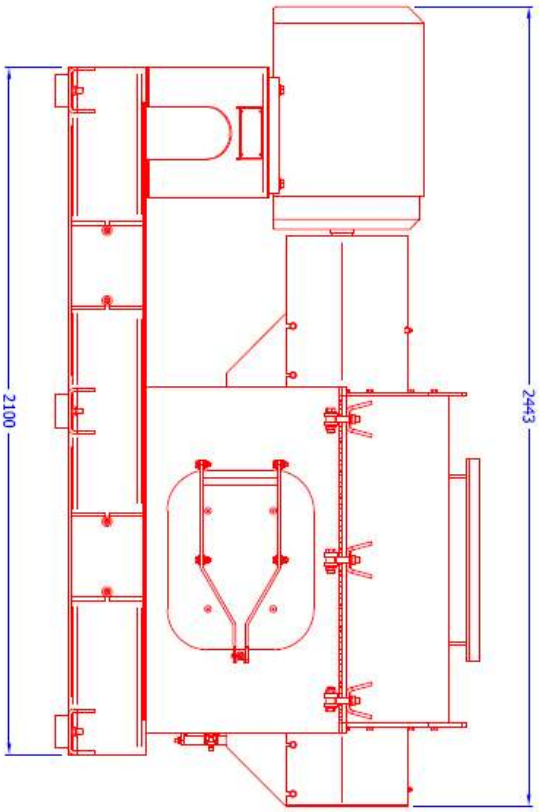

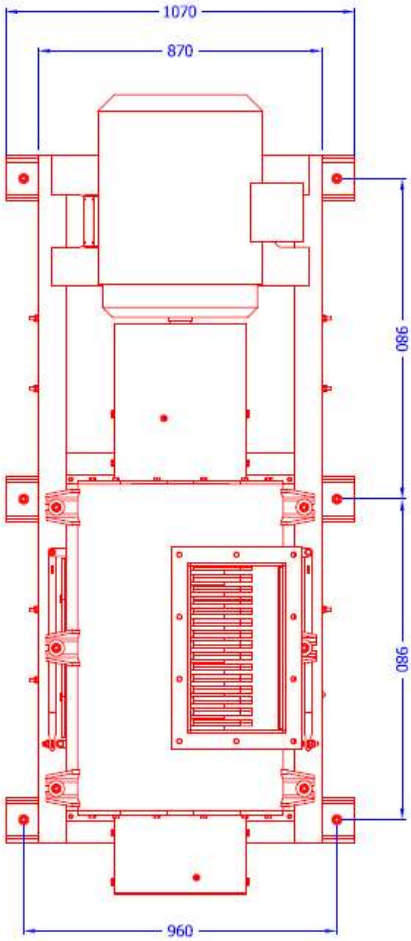

Due to ongoing product improvements, data shown here is subject to change without notice.
Contact Mavitec B.V. for latest specifications.

MAVITEC

Galileistraat 32, 1704 SE Heerhugowaard, The Netherlands
Tel.: +31 (0)72 574 59 88 - info@mavitec.com - www.mavitec.com

Maximize the value of your by-products!

© 2022 Mavitec B.V.