Aerocondensador

Características:

- Para condensar y enfriar los vahos de cocción procedentes de procesos bien sean continuos o discontinuos
- Capacidad de la unidad hasta 9000 kg/h
- Construcción muy sólida donde todas los partes en contacto con el producto están construidas en acero inoxidable
- Placas de los cabezales de fácil desmontaje para rápida inspección y limpieza del interior
- Tubos fabricados en acero inoxidable con aletas de aluminio
- Cuerpo de los ventiladores fabricado en acero al carbono galvanizado
- Suministrado de manera estándar con bancada de soporte en acero galvanizado, pasarela y escalera de acceso

MAVITEC

Aerocondensador

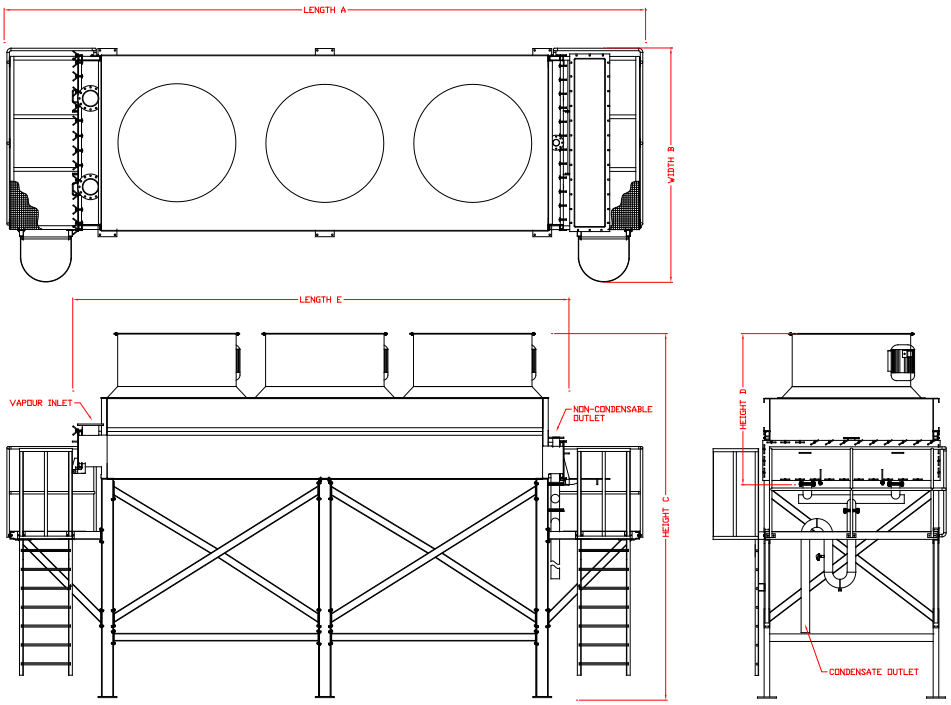

Especificaciones

Modelo	Capacidad	Potencia	Nº de Ventiladores	Longitud (A)	Ancho (B)	Alto (C)
	kg/h	kW		mm	mm	mm
50	1800	22	2	8500	3100	4900
85	2800	22	2	8500	3100	4900
170	3500	33	3	8500	3100	4900
225	5000	44	4	10500	3100	4900
7500	7500	44	2	10500	4000	5800
9000	9000	66	3	12500	4000	5800

Due to ongoing product improvements, data shown here is subject to change without notice.
Contact Mavitec B.V. for latest specifications.

MAVITEC

Galileistraat 32, 1704 SE Heerhugowaard, The Netherlands
Tel.: +31 (0)72 574 59 88 - info@mavitec.com - www.mavitec.com

Maximize the value of your by-products!

© 2022 Mavitec B.V.